Cache pour percement de robinetterie - Platine brossé

IMO

12 715 970

S’adapte aux gammes suivantes : IMO, LULU, MADISON, MEM, TARA, CL.1, LISSÉ, VAIA, META, CYO

Platine brossé	12 715 970-06
Chrome	12 715 970-00
chrome brossé	12 715 970-04
Platine	12 715 970-08
Laiton (Or 23cts)	12 715 970-09
Dark Chrome	12 715 970-19
Or clair	12 715 970-26
Or clair brossé	12 715 970-27
Laiton brossé (Or 23cts)	12 715 970-28
Noir mat	12 715 970-33
Bronze brossé	12 715 970-42
Champagne brossé (Or 22cts)	12 715 970-46
Champagne (Or 22cts)	12 715 970-47
Chrome brossé	12 715 970-93
Dark Platinum brossé	12 715 970-99

Nous nous réservons le droit de modifier les modèles, la gamme de produits et les spécifications techniques sans préavis.
Pour de plus amples informations, rendez-vous sur : www.dornbracht.com +49 (0) 2371 8899 900 mail@dornbracht.com

12 715 970

Cache pour percement de robinetterie - Platine brossé

IMO

12 715 970

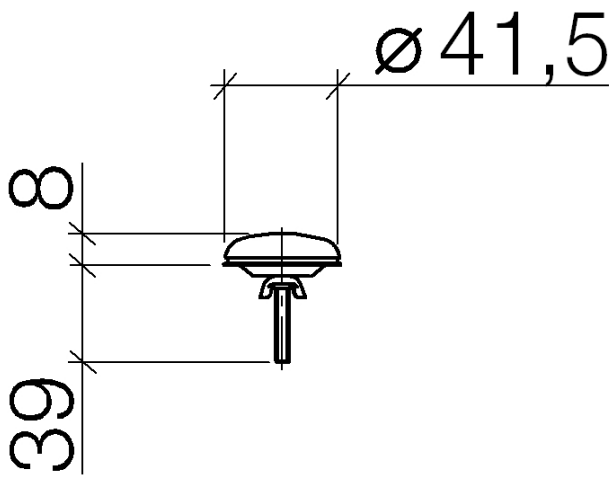

Cache pour percement de robinetterie - Platine brossé

IMO

12 715 970
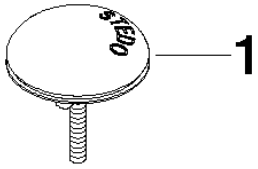
Les pièces pour les
autres finitions
peuvent être
trouvées ici : Chrome